MÄKELÄ ALU
62830 LUOMA-AHO ALAJÄRVI
Puh/tel +358 6 5577600
Fax +358 6 55776655

SFS-EN 755-9 GROUP I CD ≤ 100	
Dim/mm	Toler. ± mm
(0) - 10	0.25
(10) - 25	0.30
(25) - 50	0.50
(50) - 100	0.70

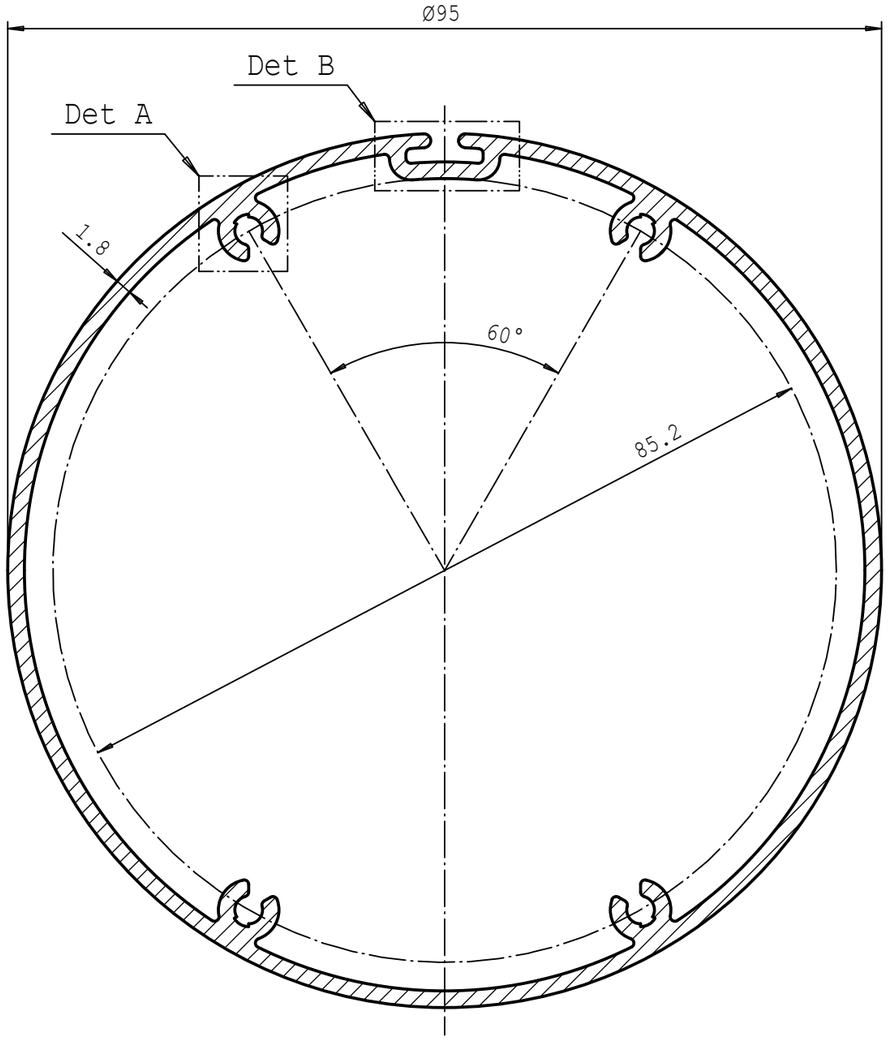

Det A(5:1)
4 pcs

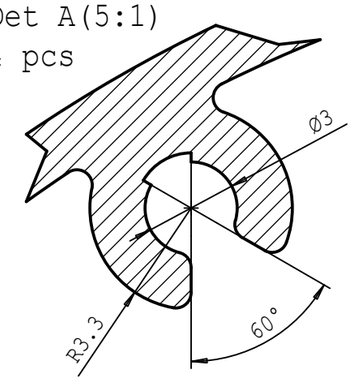

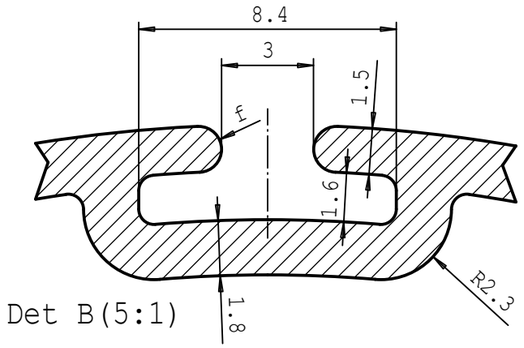

Det B(5:1)

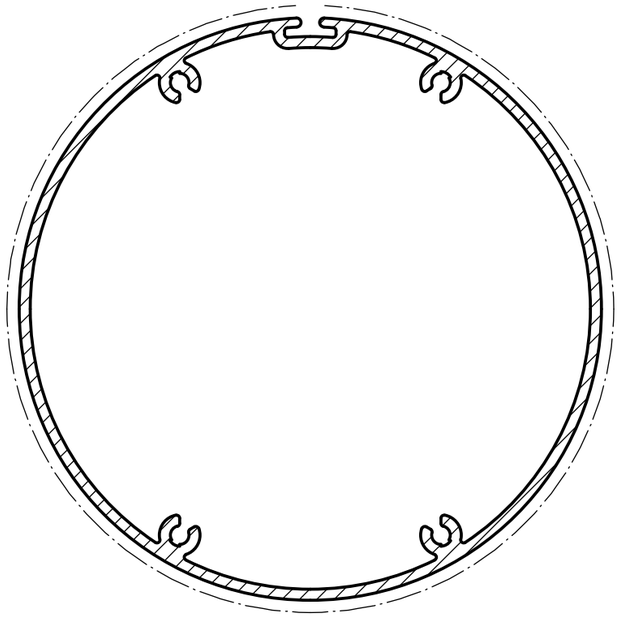

1:1

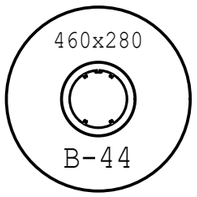

TÄRKEÄ

Tilaan pursotustyökalun. Hyväksyn tämän piirustuksen, check listan ja Mäkelä Alu Oy:n toimitusehdot www.makelaalu.fi

PVM _____

Hyväksyjä _____

Merkitse pintakäsittelyt
- ☐ Anodisointi
- ☐ Maalaus
- ☐ Ei pintakäsittelyä

Asiakas:

Merkkaa tärkeät mitat.

Ix 72.66 cm⁴	Wallthickn. 1.8 mm	Asiakas/Customer Arvomarkiisi Oy		Bolster B-44		
Iy 61.48 cm⁴	Radius 0.5 mm	Radius A= B= C=		Die DIA ⌀ 230		
Wx 14.95 cm³	CD 95 mm	Asiakk.piir./Custom.draw nr		Piirt./Draw by HPo		
Wy 12.94 cm³	Ala/Area 633 mm²	Käyttötarkoitus/Application 95mm putki		Päivä/Date 2020-03-03	Date	Name / Changing
Perim. (in) 369 mm	Perim. (out) 313 mm	Tolerance EN 755-9		Suhde/Scale 1.5 : 1	Tarj.piir. nr/Quotation draw. ALe-00988 Rev. 2	
PUR.SUHDE 54.7	g/m 1709	Pintalaatuluokka Surface Quality 4	SEOS/ALLOY EN-AW 6060 T6		Prof. nr /Section	Rev.